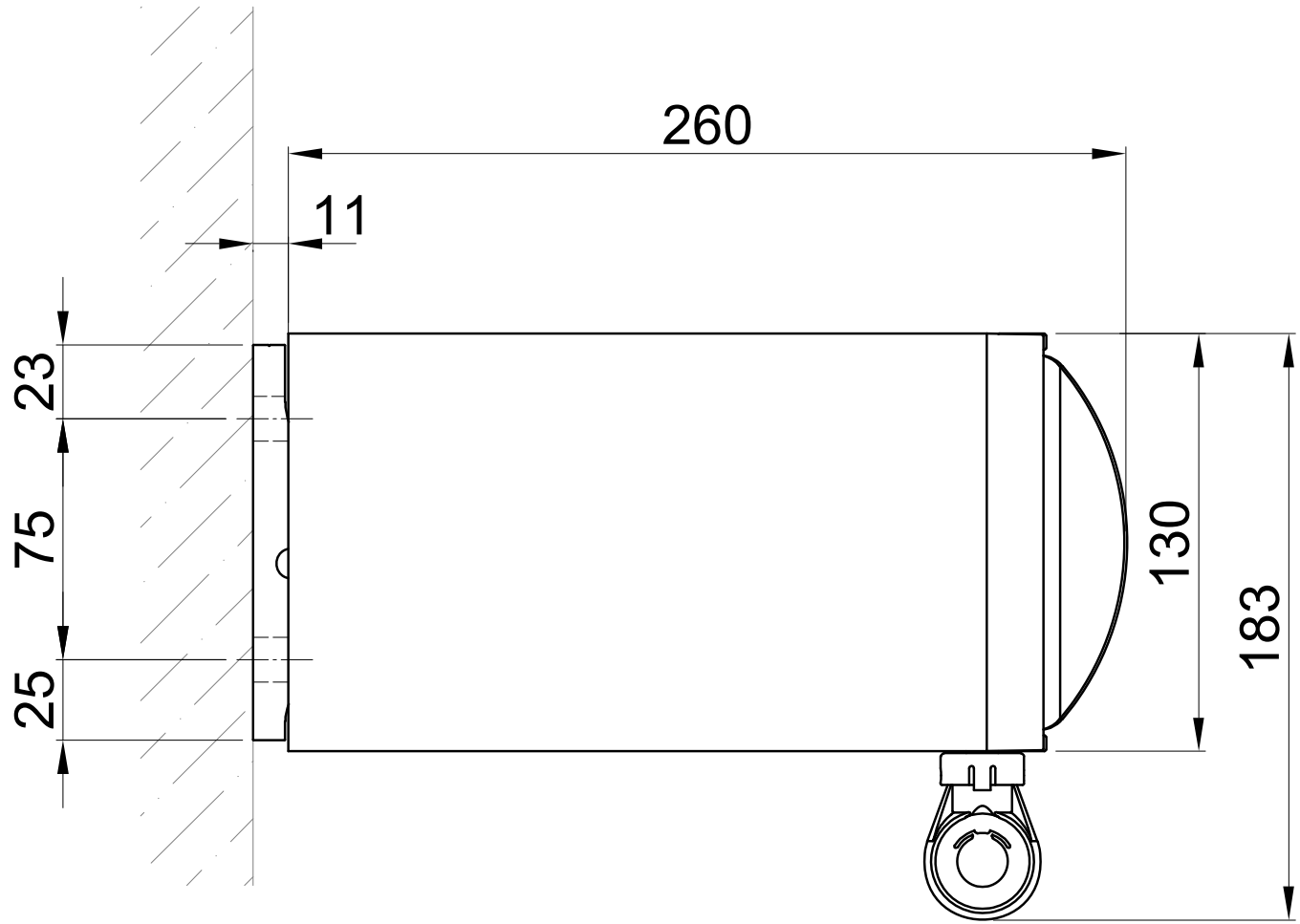
260
11
23
75
25
130
183