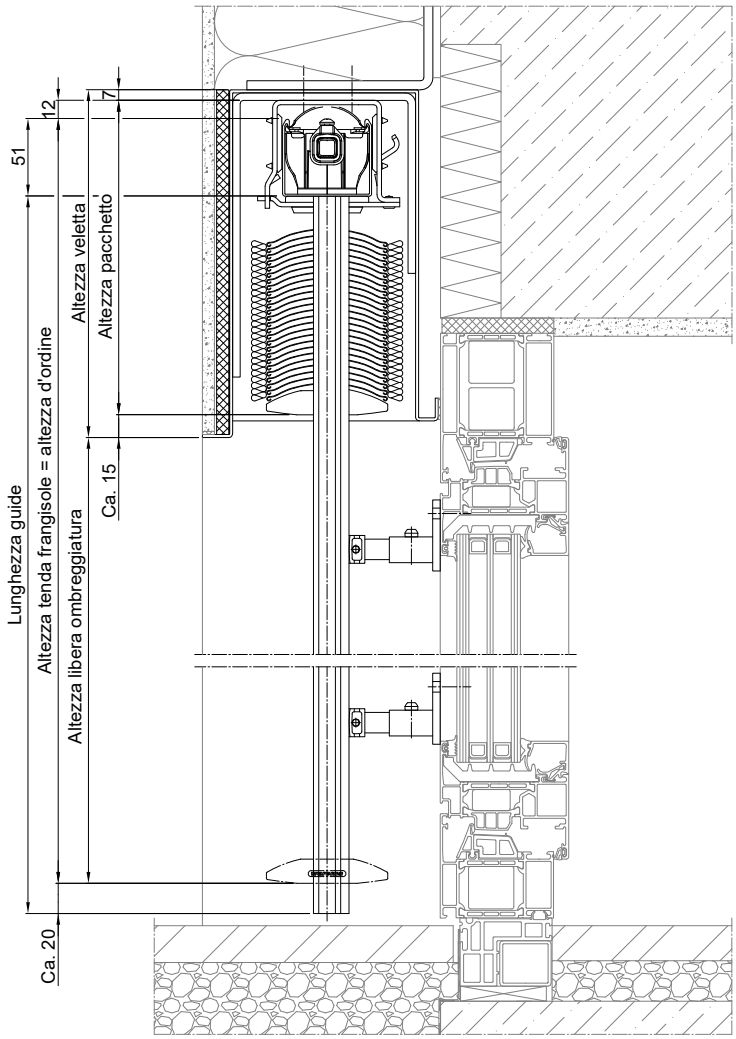

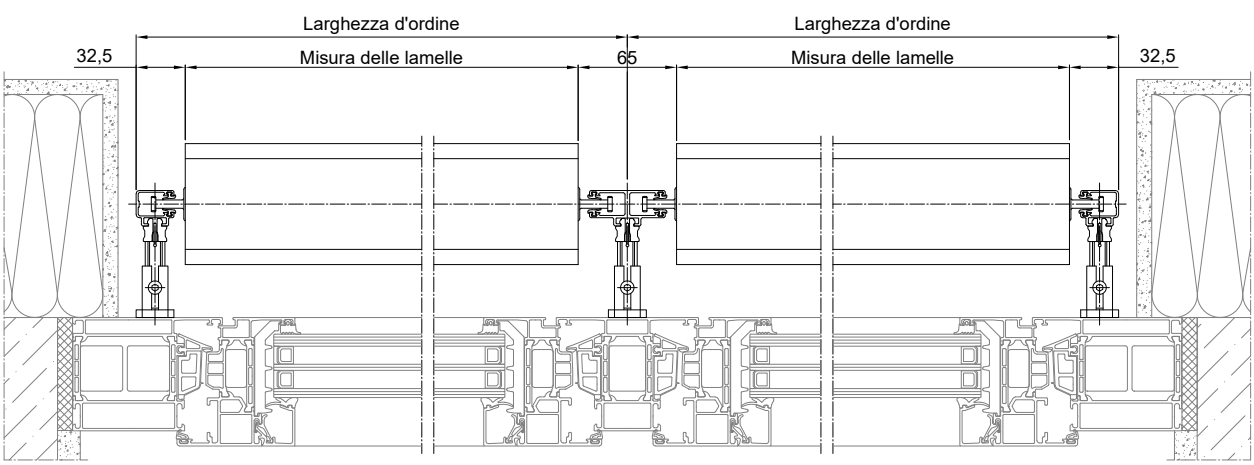

Le rappresentazioni in grigio descrivono interfacce per opere globali da progettare ed eseguire generalmente in loco sotto la propria responsabilità. WAREMA non si assume alcun incarico né alcuna responsabilità per le interfacce in grigio!