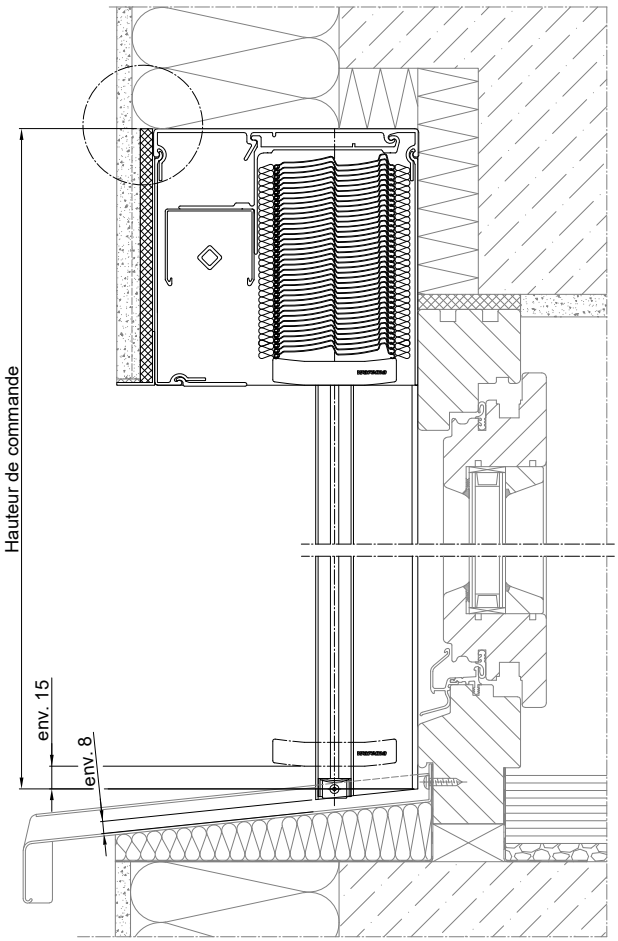

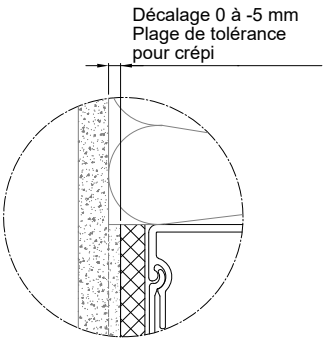

Position de pose : bord avant du plaque du renfort de crépi 0 à -5 mm reporté au bord avant de l'isolation de la façade

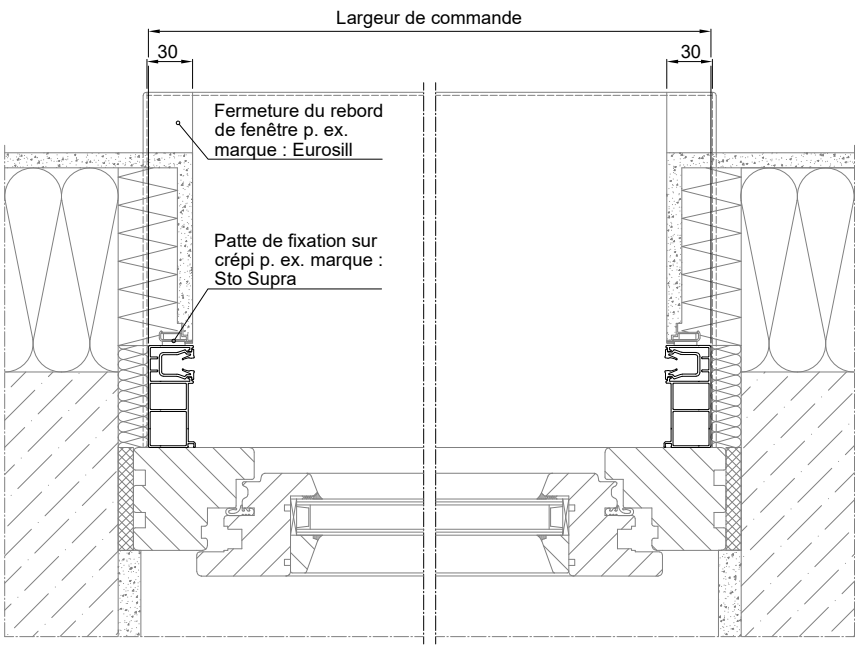

Les représentations grisées décrivent des interfaces pour des lots généraux, qui sont généralement planifiés et fournis hors lot de manière autonome. WAREMA n'assume aucune prestation ni responsabilité pour les interfaces grisées !