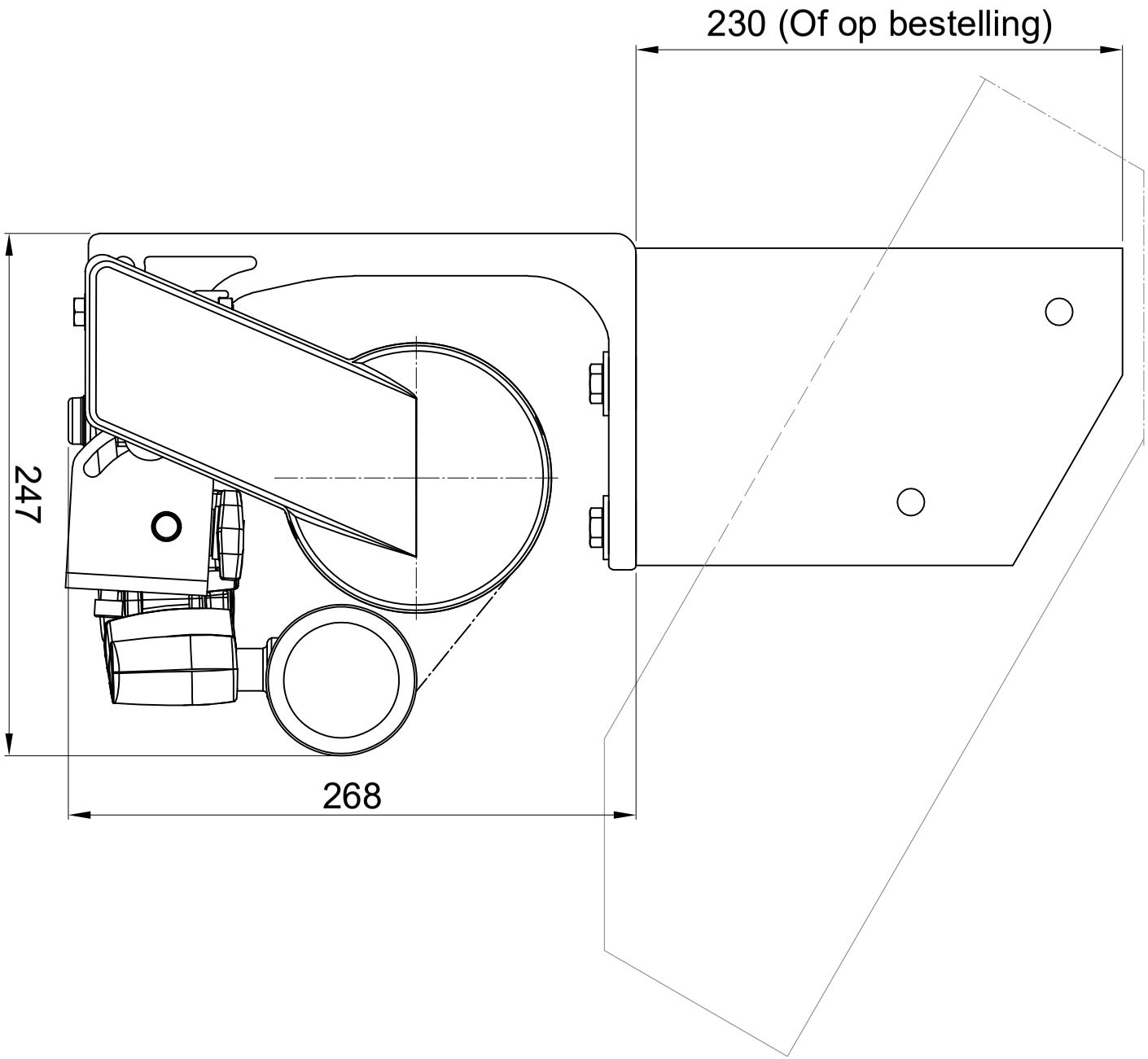
230 (Of op bestelling)
247
268