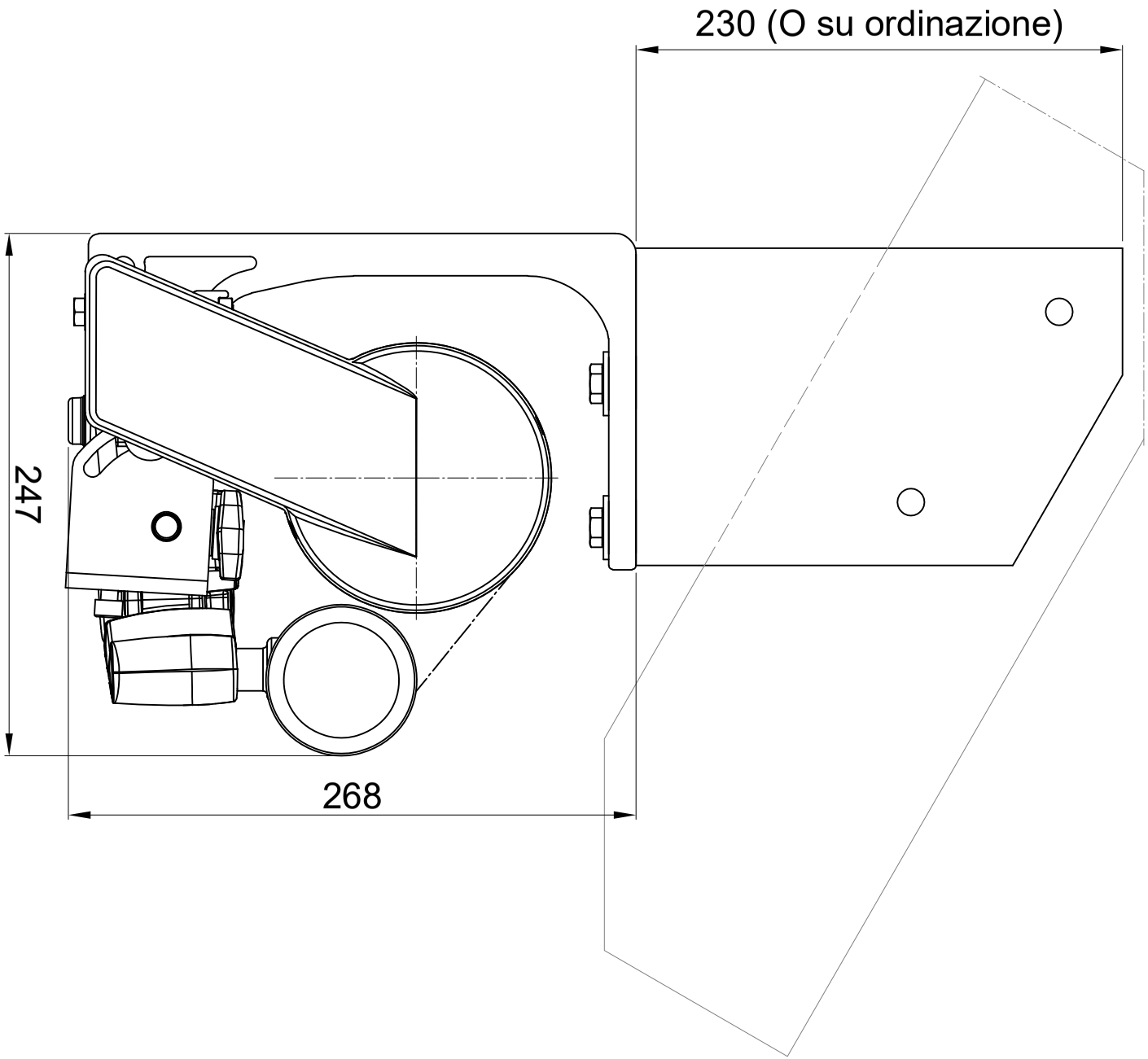
230 (O su ordinazione)
247
268