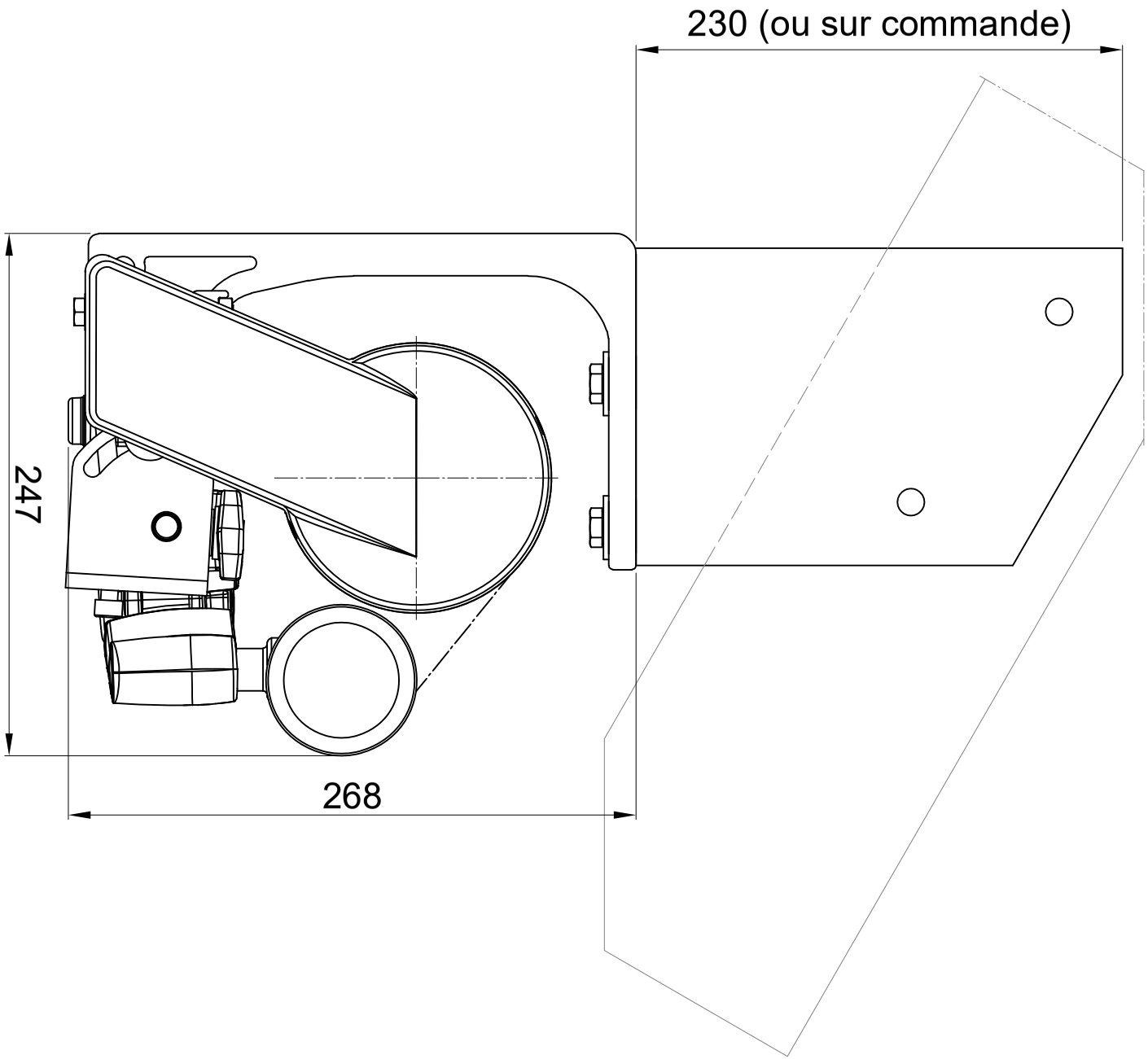
230 (ou sur commande)
247
268